Libretto d'istruzioni
Instruction booklet
Notice de pose et d'entretien
Betriebsanleitung
Folleto de instrucciones
Manual de instruções
Gebruiksaanwijzing
Instruktionshäfte
Anvisningshaefte
Εγχειρίδιο οδηγιών
كتيب التعليمات

VORTICE

TORRETTE TR-E

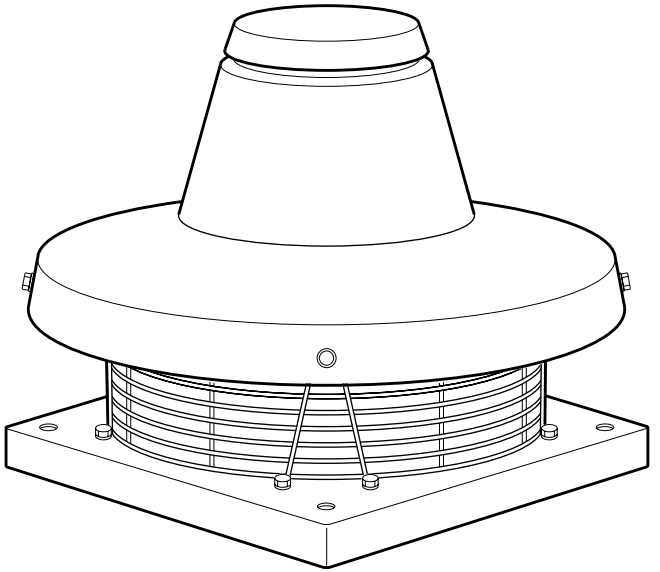

CE

MADE IN ITALY COD. 5.171.084.684 16/10/2001

VORTICE LIMITED
Milley Lane - Hare Hatch
Reading - Berkshire - RG10 9TH
Tel. (+44) 118-94.04.211
Fax (+44) 118-94.03.787
UNITED KINGDOM

VORTICE FRANCE
72 Rue Baratte-Cholet
94106 Saint Maur Cedex
Tel. (+33) 1-55.12.50.00
Fax (+33) 1-55.12.50.01
FRANCE

VORTICE ELETTROSOCIALI S.p.A.
Strada Cerca, 2 - frazione di Zoate
20067 TRIBIANO (MI)
Tel. (+39) 02-90.69.91
Fax (+39) 02-90.64.625
ITALIA

Prima di installare e collegare il prodotto, leggere attentamente queste istruzioni. Vortice non può essere considerata responsabile per eventuali danni a persone o cose causate dalla non applicazione di quanto contenuto nel libretto.

Seguire tutte le istruzioni per assicurare la sua durata, la sua affidabilità elettrica e meccanica.

Conservare sempre questo libretto d'istruzioni.

Indice

Descrizione ed impiego 5
Attenzione 6
Avvertenza 6
Installazione 19
Manutenzione/Pulizia 21
Accessori 22

Before installing and connecting the unit, carefully read these instructions. Vortice cannot assume any responsibility for damage to property or personal harm resulting from failure to abide by the conditions given in this booklet.

Following these instructions will assure long service life and overall electrical and mechanical reliability.

Keep this instruction booklet in safe place.

Index

Description and use 5
Caution 7
Precaution 7
Installation 19
Maintenance/Cleaning 21
Accessories 22

Avant d'utiliser le produit et de le connecteur, lire attentivement ces instructions. Vortice ne pourra être tenu pour responsable des dommages éventuels causés aux personnes ou aux choses par suite du non respect de ce qui est présénté dans le présent livret.

Le respect de toutes les indications reportées dans ce livret garantira une longue durée de vie ainsi que la fiabilité électrique et mécanique de cet appareil.

Conserver toujours à portée de main le présent livret d'instructions

Sommaire

Description et mode d'emploi 5
Attention 8
Notice 8
Montage 19
Entretien/Nettoyage 21
Accessoires 22

Bevor das Gerät montiert und angeschlossen wird, diese Anleitung genau durchlesen. Vortice kann nicht für Personen- oder Sachschäden zur Verantwortung gezogen werden, die auf eine Nichtbeachtung der Hinweise in dieser Betriebsanleitung zurückzuführen sind.

Befolgen Sie alle Anweisungen, um eine lange Lebensdauer, sowie die elektrische und mechanische Zuverlässigkeit des Geräts zu gewährleisten.

Diese Betriebsanleitung ist gut aufzubewahren.

Inhalt

Beschreibung und Einsatz 5
Achtung 9
Hinweis 9
Aufbau 19
Wartung/Reinigung 21
Zubehörteile 22

Antes de instalar y conectar el producto, leer atentamente estas instrucciones. Vortice no puede ser considerada responsable por eventualese daños a personas o cosas causados por la falta de aplicación de lo contenido en este folleto.

Seguir todas estas indicaciones para asegurar su duración y su eficiencia eléctrica y mecánica.

Conservar siempre esta folleto de instrucciones.

Indice

Descripción y empleo 5
Atención 10
Advertencia 10
Montaje 19
Manutención/Limpieza 21
Accesorios 22

Antes de utilizar este produto, ler atentamente estas instruções. A Vortice näo pode ser considerada responsável por eventuais danos pessoais e materiais causados pela não chamadas de Atenção e Advertências contidas neste livrete.

Seguir todas estas instruções para assegurar a sua duração e que seja confiável eléctrica e mecanicamente.

Portanto guardar sempre este livrete de instruções.

Indice

Descrição e utilização 5
Atencão 11
Advertência 11
Montagem 19
Manutenção/Limpeza 21
Acesorios 22

Lees deze handleiding aandachting door alvorens het product te plaatsen en aan te sluiten. Vortice kan niet aansprakelijk worden gesteld voor eventuele schade aan personen of zaken, ontstaan als gevolg van het niet in acht nemen vande sanwijzingen in dit boekje.

Volg de instructies nauwkeuring opdat; dat komt de levensduur en de betrouwbaarheid van de elektrische en mechanische componenten ten goede.

Inhoudsopgave

Beschrijving en gebruik 5
Let op 12
Waarschuwing 12
Montage 19
Onderhoud/Reiniging 21
Accessoires 22

Läs noga dessa anvisningar innan produkten installeras och ansluts. De ger värdefull information om installattion, användning och underhål .Vortice kan ej hållas ansvarig för eventuella skador på person eller föremål som orsakats av att vad denna bruksanvisning inte har beaktats.

Följ alla dessa instruktioner för att garantera produktens livslängd och dess elektriska och mekaniska pålitlighet.

Spara detta häfte för framtida behov.

Innehållsföreckning

Beskrivning och användning 5
Varning 13
Obs 13
Montering 19
Underhåll/Rengöring 21
Tillbehör 22

Inden produktet installeres og tilsluttes, bør De læse disse vejledninger omhyggeligt igennem. Vortice kan ikke holdes for ansvarlig for eventuelle kvæstelser på personer eller skader på genstande, der skyldes at det, der står i dette hæfte, ikke er blevet overholdt.

Følg alle vejledningerne for at sikre apparatets holdbarhed og dets elektriske og mekaniske pålidelighed.

opbevar altid denne brugsvejledning.

Indholdsfortegnelse

Beskrivelse og anvendelse 5
Pas på 14
Advarsel 14
Installation 19
Vedligeholdelse/Rengøring 21
Tilbehør 22

Πριν εγκαταστήσετε και συνδέσετε το προϊόν, διαβάστε προσεκτικά τις παρούσες οδηγίες.
Η Vortice δεν μπορεί να θεωρηθεί υπεύθυνη για ενδεχόμενες ζημιές σε πρόσωπα ή πράγματα προκληθείσες από την μη εφαρμογή των όσων περιέχονται στο εγχειρίδιο.
Ακολουθήστε όλες τις οδηγίες για να διασφαλιστεί η διάρκεια ζωής του, η ηλεκτρική και μηχανική του αξιοπιστία.
Να διατηρείτε, οπωσδήποτε, πάντα αυτό το εγχειρίδιο οδηγιών.

Περιεχόμενα

Περιγραφή και χρήση 5
Προσοχή 15
Προειδοποίηση 16
Εγκατάσταση 19
Συντήρηση/Καθαρισμός 21
Αξεσουάρ 22

المحتويات

وصف واستخدام الجهاز 5
إنتبه 17
تحذيرات 18
التركيب 19
الصاينة/التنظيف 21
الملحقات 22

قبل استخدام الجهاز، إقرء بانتباه هذه التعليمات.
لايمكن اعتبار مؤسسة Vortice مسؤولة عن الأضرار التي قد تلحق بالأشخاص أو الأشياء الناجمة عن عدم الأخذ بالتحذيرات والتعليمات المدرجة في هذا الكتيب.

إتبع كافة هذه التعليمات لكي تضمن ديمومة الجهاز وكفائته الكهربائية والميكانيكية.

ولهذا احتفظ دائما بكتيب التعليمات هذا .

DESCRIZIONE ED IMPIEGO

Il prodotto da lei acquistato è un ventilatore centrifugo industriale da tetto per estrazione radiale libera o in condotto di ventilazione.

Description and use
The product you have purchased is an industrial centrifugal horizontal extraction fan for free radial extraction or via ventilation ducts.

Description et mode d'emploi
Le produit que vous avez acheté est un ventilateur centrifuge industriel de lit pour extraction radiale libre ou en conduit de ventilation.

Beschreibung und Einsatz
Das von Ihnen erworbene Gerät ist ein industrieller Fliehkraftventilator für eine freie radiale Extraktionsöffnung oder einen Ventilationskanal.

Descripción y empleo
El producto que ha comprado es un ventilador centrífugo industrial de cama para extracción radial libre o en conducto de ventilación.

Descrição e utilização
O produto que adquiriu é um ventilador centrífugo industrial de leito para a extracção radial livre ou em conduto de ventilação.

Beschrijving en gebruik
Het door u gekochte product is een centrifugale dakventilator voor industrieel gebruik voor radiale vrije afvoer of voor afvoer in ventilatiekanalen.

Beskrivning och användning
Apparaten du köpt är en industriell centrifugaltakfläkt för fri radiell extraktion eller i ventilationskanal.

Beskrivelse og anvendelse
Produktet, De har købt, er en industriel centrifuge sengeventilator til montering med enten fri radiær udløb eller med udløb til ventilationskanal.

Περιγραφή και χρήση
Το προϊόν που αποκτήσατε είναι ένας φυγοκεντρικός βιομηχανικός ανεμιστήρας κρεβατοκάμαρας με ελεύθερη ακτινωτή εξαγωγή σε αγωγό εξαερισμού.

وصف واستعمال الجهاز
الجهاز الذي وقع إختيارك عليه هو جهاز تهوية للإستخدامات الصناعية يعمل بالطرد المركزي يركب على السطح لسحب الهواء بشكل إشعاعي (دائري) حر أو من مجاري الهواء.

Attenzione: questo simbolo indica precauzioni per evitare danni all'utente

- Non usare questo prodotto per una funzione differente da quella esposta in questo libretto.
- Dopo aver tolto il prodotto dal suo imballo, assicurarsi della sua integrità: nel dubbio rivolgersi subito ad un Centro Assistenza Vortice. Non lasciare le parti dell'imballo alla portata di bambini od incapaci.
- Se si decide di eliminare definitivamente l'apparecchio,spegnere l'interruttore e scollegarlo dalla rete elettrica.
- Riporre infine il prodotto lontano da bambini od incapaci.
- Non impiegare in ambienti esplosivi o per estrazione di sostanze acide o corrosive.
- Qualora l'apparecchiatura venga montata ad una altezza inferiore a 2,5 metri dal pavimento, è obbligatoria la protezione supplementare delle parti in movimento con apposita griglia di protezione (fig. 5).
- La pulizia interna del prodotto va eseguita esclusivamente da personale professionalmente qualificato.
- Per i modelli TRM 70E, TRT 50E, TRT 70E, TRT 70E 6P, TRT 100E, TRT 100E 6P, TRT 100E 8P, TRT 150E 6P, TRT 150E 8P, il livello di pressione sonora in scala A a 3 m, supera i 70 dB(A). Nel caso di installazione di questo prodotto in una posizione tale che le persone possano essere sottoposte a continuative sollecitazioni sonore, è necessario prevedere opportuni dispositivi di abbattimento acustico oppure idonei mezzi di protezione personale.

Avvertenza: questo simbolo indica precauzioni per evitare inconvenienti al prodotto

- Non apportare modifiche di alcun genere al prodotto.
- L'installazione dell'apparecchio deve essere effettuata da parte di personale professionalmente qualificato.
- Ispezionare visivamente e periodicamente l'integrità dell'apparecchio. In caso d'imperfezioni, non utilizzare l'apparecchio e contattare subito il Centro Assistenza Vortice.
- L'impianto elettrico a cui è collegato il prodotto deve essere conforme alle norme vigenti.
- L'apparecchio deve essere correttamente collegato ad un efficace impianto di messa a terra, come previsto dalle vigenti norme di sicurezza elettrica. In caso di dubbio, richiedere un controllo accurato da parte di personale professionalmente qualificato.
- Collegare il prodotto alla rete di alimentazione/presa elettrica solo se la portata dell'impianto/presa è adeguata alla sua potenza massima. In caso contrario rivolgersi subito a persona professionalmente qualificata.
- Per l'installazione occorre prevedere un interruttore onnipolare con distanza di apertura dei contatti uguale o superiore a mm 3.
- Il flusso d'aria o fumi da convogliare deve essere pulita (cioè senza elementi grassi, fuliggine, agenti chimici e corrosivi o miscele esplosive ed infiammabili) e di temperatura non superiore ai 90°C (194F)
- Non coprire e non ostruire le due griglie di aspirazione e mandata dell'apparecchio.
- Se il prodotto cade o riceve forti colpi farlo verificare subito presso un Centro di Assistenza Tecnica autorizzato.
- In caso di cattivo funzionamento e/o guasto, spegnere l'interruttore dell'apparecchio. Rivolgersi subito ad un Centro di Assistenza Tecnica autorizzato e richiedere, per l'eventuale riparazione, l'uso di ricambi originali Vortice.
- Il ventilatore, come tutte le macchine in movimento, può generare delle vibrazioni.Onde evitare che si trasmettano alla struttura dell'edificio,applicare delle rondelle isolanti 1), un dado esagonale 2), ancoraggio 3), e un manicotto isolante 4) (fig. 6).

ACCESSORI

Controtelaio di base
Studiato appositamente per facilitare l'istallazione della Torretta. Le quattro zanche ripiegate opportunamente verso il basso vanno immurate nel cordolo, da realizzare in corrispondenza dell'apertura di ventilazione.

Serranda a gravità
Impedisce in presenza di vento, un eventuale reingresso dell'aria quando l'apparecchiatura è ferma. Si applica mediante viti o bulloni e dadi in dotazione.

Boccaglio di aspirazione
Da applicare alla serranda a gravità (qualora non collegate a tubazioni) per ottimizzare l'aspirazione e ridurre il livello sonoro.Si applica mediante viti o bulloni e dadi in dotazione.

Griglia di protezione
Soddisfa la prescrizione per la protezione delle parti in movimento, qualora l'apparecchiatura sia installata in posizione accessibile.Si applica mediante viti o bulloni e dadi in dotazione.

Variatore di velocità a tre posizioni
Adatto a regolare l'aspirazione di tutte le Torrette TR-E. Rende possibile la selezione, a distanza, di tre diverse velocità d'aspirazione.

Regolatore di velocità elettronico
Adatto a regolare l'aspirazione di tutte le torrette TRM-E.

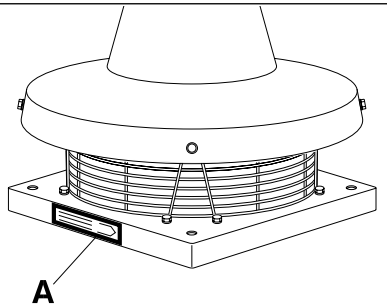

I dati elettrici della rete devono corrispondere a quelli riportati in targa A.

Caution: this symbol indicates that care must be taken to avoid injury

- Do not use this product for any other use than that described in this booklet.
- After having removed the product from its packaging, ensure that it is complete and undamaged: if in doubt, contact a Vortice Service Center immediately. Do not leave packaging materials within the reach of children or mentally disabled people.
- If the appliance is to be removed, turn the switch to off and then disconnect the unit from the mains.
- Do not leave the appliance in reach of children or mentally disabled people.
- Do not use in explosive environments or to extract acids or corrosive substances.
- If the appliance is installed at a height of less than 2.5 metres from the floor, the use of the special protective grille to protect moving parts is obligatory (fig. 5).
- The interior of the product must be cleaned only by professionally qualified personnel.
- The sound pressure level, scale A measured at 3 metres is above 70 dB (A) for models TRM 70E,TRT 50E, TRT 70E, TRT 70E 6P,TRT 100E,TRT 100E 6P,TRT100E 8P,TRT 150E 6P and 150E 8P. If this product is installed in locations where people could be exposed to continuous acoustic vibrations, provide appropriate noise abatement systems or make sure that adequate individual protection means are used.

Precaution: this symbol indicates that care must be taken to avoid damaging your product

- Do not make changes of any kind to the product.
- The appliance must be installed by a qualified engineer.
- Make periodical visual inspections of the appliance to ensure that it is completely intact. If any imperfections are found, do not use the appliance and contact your nearest Vortice Service Center immediately.
- The electrical system to which the product is connected must conform to current legislation.
- The appliance must be correctly connected to an efficient earthing system, as foreseen by current electrical safety regulations. If in doubt, ask for a qualified engineer to check it.
- Only connect the appliance to the power supply/outlet if the power supply/outlet has the capacity to supply the maximum power absorbed by the appliance. If it does not, consult a qualified engineer at once
- When installing the appliance, a multipolar switch must be used. The switch interpole distance must be no less than 3 mm
- The air or fumes to be extracted must be clean (i.e. free from grease, soot, chemical and corrosive agents or explosive and inflammable mixtures) and at a temperature of no greater than 90°C (194F)
- Do not cover or obstruct the appliance's two inlet and outlet grilles.
- Should the appliance be dropped or suffer a heavy blow, have it checked immediately by an authorised Vortice Service Center and, if repairs are required, make sure that original Vortice parts are used.
- The extraction fan, like all moving machines, may generate vibrations. To avoid these vibrations being transmitted to the structure of the building, apply insulating washers 1), a hexagonal nut 2), anchor brackets 3), and an insulating sleeve 4) (fig.6).

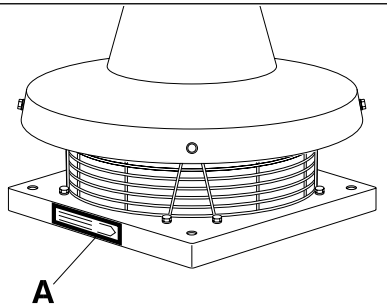

The power-source data must be consistent with the electrical data shown on the name plate A.

ACCESSORIES

Outer frame
Specially designed to aid installation of the Turret. The four cramps, folded downwards, should be cemented into the curb in correspondence with the ventilation opening.

Drop-down shutter
In windy conditions, prevents air from re-entering when the appliance is turned off. Mounted using the screws or nuts and bolts supplied.

Extractor nozzle
To be mounted on the drop-down shutter (if not connected to piping) to optimise extraction and reduce noise levels. Mounted using the screws or nuts and bolts supplied.

Protective grille
Satisfies the requirements of protecting moving parts, if the appliance is installed in an accessible position. Mounted using the screws or nuts and bolts supplied.

Three-position speed regulator switch
Suitable for regulating the operation of all TR-E turrets. Allows remote selection of three different fan speeds.

Electronic speed regulator
Suitable for regulating the operation of all TR-E turrets.

Attention: ce symbole indique la nécessité de quelques précautions pour la sécurité de l'utilisateur

- N'employer cet appareil que pour l'usage auquel il est destiné conformément aux descriptions du présent livret.
- Contrôler l'intégrité du produit après l'avoir extrait de son emballage; en cas de doute, s'adresser immédiatement au Centre Assistance Vortice. Placer les éléments de l'emballage hors de la portée des enfants ou des personnes non expertes.
- Si l'on décide d'éliminer définitivement l'appareil, éteindre l'interrupteur puis le débrancher du réseau électrique.
- Placer ensuite l'appareil hors de portée des enfants ou des personnes non expertes.
- Ne pas utiliser l'appareil dans des milieux explosifs ou pour l'extraction de substances acides ou corrosives.
- Dans le cas où l'appareil serait monté à une hauteur du sol inférieur à 2,5 mètres une protection supplémentaire des éléments en mouvement est indispensable avec une grille de protection appropriée (fig. 5).
- Le nettoyage intérieur du produit ne doit être effectué que par un personnel qualifié.
- Pour les modèles TRM 70E,TRT 50E, TRT 70E, TRT 70E 6P,TRT 100E,TRT 100E 6P,TRT100E 8P,TRT 150E 6P,150E 8P, le niveau de pression acoustique à échelle A à 3 m., dépasse 70 dB(A). Si l'installation de ce produit à été réalisée dans une position pour laquelle les personnes pourraient être soumises à de sollicitations sonores continuelles, il faut prévoir des dispositifs d'abattage acoustique, ou ded moyens propres à la protection personnelle.

Notice: ce symbole indique la nécessité de quelques précautions pour la sécurité du produit

- N'effectuer aucune sorte de modification sur le produit.
- L'installation de l'appareil doit être effectuée par un personnel professionnellement qualifié.
- Contrôler visuellement et périodiquement l'intégrité de l'appareil. Dans le cas d'imperfections, ne pas utiliser l'appareil et s'adresser immédiatement au Centre Assistance Vortice.
- L'installation électrique à laquelle le produit est branché doit être conforme aux normes en vigueur.
- L'appareil doit être correctement branché à une installation de mise à la terre efficace, tel que prévu par les normes de sécurité électrique en vigueur. Dans le cas de doutes, demander un contrôle minutieux effectué par un personnel professionnellement qualifié.
- Bancher le produit au réseau d'alimentation/à la prise électrique seulement si la charge de l'installation/de la prise est adaptée à sa puissance maximum. Dans le cas contraire s'adresser immédiatement à une personne professionnellement qualifiée.
- Pour son installation prévoir un interrupteur omnipolaire dont la distance d'ouverture des contacts est supérieure ou égale à 3 mm.
- Le flux d'air ou de fumées à transporter doit être propre (c'est à dire privé d'éléments gras, suie, agents chimiques et corrosifs ou mélanges explosifs et inflammables) et ne doit pas avoir une température supérieure à 90°C (194F)
- Ne pas couvrir et ne pas obstruer les deux grilles d'aspiration et de refoulement de l'appareil.
- Si l'appareil tombe ou subit des coups violents, le faire contrôler immédiatement dans un Centre d'Assistance Technique Vortice autorisé et réclamer pour l'éventuelle réparation, l'utilisation de pièces de rechange originales Vortice.
- Le ventilateur, comme toute machine en mouvement, peut générer des vibrations. Dans le but d'éviter qu'elles soient transmises à la structure de l'édifice, appliquer des rondelles isolantes 1), un écrou hexagonal 2), ancrage 3), et un manchon isolant 4) (fig.6).

ACCESSOIRES

Contre-châssis de base
Etudié spécialement pour faciliter l'installation de la « Tourette ». Les quatre pattes de scellement repliées correctement vers le bas doivent être scellées dans la bordure, à réaliser à l'endroit correspondant à l'ouverture de ventilation.

Volet à gravité
Empêche en la présence de vent, l'éventuel retour d'air lorsque l'appareil est à l'arrêt. Il s'applique au moyen des vis ou boulons et écrous fournis.

Embout d'aspiration
A appliquer au volet à gravité (lorsqu'ils ne sont pas reliés à des tubulures) pour optimaliser l'aspiration et réduire le niveau sonore. Il s'applique au moyen des vis ou boulons et écrous fournis.

Grille de protection
Satisfait la prescription pour la protection des éléments en mouvement, dans le cas où l'appareil serait installé dans une position accessible. Elle s'applique au moyen des vis ou boulons et écrous fournis.

Variateur de vitesse à trois positions
Adapté pour le réglage de l'aspiration de toutes les « Tourettes » TR-E. Il permet de sélectionner, à distance, trois vitesses d'aspiration différentes.

Régulateur de vitesse électronique
Adapté pour le réglage de l'aspiration de toutes les « Tourettes » TRM-E.

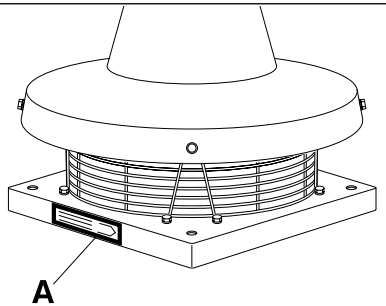

Les informations électriques du réseau correspondent à celles qui sont reportées sur la plaque d'identification A.

Achtung: dieses Symbol mahnt zur Vorsicht, um Schäden am Benutzer auszuschließen

- Dieses Gerät darf nur für den Verwendungszweck eingesetzt werden, der in der vorliegenden Bedienungsanleitung beschrieben ist.
- Nach dem Entfernen des Verpackungsmaterials ist der Artikel auf Unversehrtheit zu überprüfen: Wenden Sie sich im Zweifelsfall unverzüglich an das Kundendienstzentrum von Vortice. Das Verpackungsmaterial von Kindern und nicht zurechnungsfähigen Personen fernhalten.
- Wenn Sie das Gerät abmontieren und nicht mehr benutzen wollen, stellen Sie den Hauptschalter ab und lösen Sie das Gerät dann vom Stromnetz.
- Das Gerät schließlich an einem Ort aufbewahren, der für Kinder und unbefähigte Personen unzugänglich ist.
- Das Gerät nicht in explosiven, sauren oder korrosiven Umgebungen benutzen.
- Wenn das Gerät unter einer Höhe von 2,5 Metern vom Fußboden montiert wird, muss die zusätzliche Schutzvorrichtung der beweglichen Teile mit dem speziellen Schutzgitter angebracht werden (Abb. 5).
- Die interne Reinigung des Produktes darf ausschließlich durch qualifiziertes Personal erfolgen.
- Bei den Modellen TRM 70E,TRT 50E, TRT 70E, TRT 70E 6P,TRT 100E,TRT 100E 6P,TRT100E 8P,TRT 150E 6P und 150E 8P überschreitet der Schalldruck der A-Skala bei 3 Metern die 70-dB(A)-Grenze. Bei einer Installation dieses Produktes in einer Position, in der Personen einer kontinuierlichen Schallbelastung unterzogen werden, ist es notwendig, geeignete Schallschutzvorrichtungen vorzusehen oder persönliche Schutzvorrichtungen einzusetzen.

Hinweis: dieses Symbol zeigt Vorsichtsmaßnahmen an, um Schäden am Gerät zu vermeiden

- Keinerlei Veränderungen am Gerät vornehmen.
- Das Gerät darf nur von qualifiziertem Fachpersonal installiert werden.
- Überprüfen Sie augenscheinlich in periodischen Abständen die Unversehrtheit des Gerätes. Falls Störungen auftreten, das Gerät nicht benutzen und sofort das Kundendienstzentrum von Vortice benachrichtigen.
- Die elektrische Anlage, an das das Gerät angeschlossen wird, muss den gültigen Normativen entsprechen.
- Das Gerät muss ordnungsgemäß, entsprechend den gültigen elektrischen Sicherheitsnormen, an eine ausreichend leistungsstarke Erdungsvorrichtung angeschlossen werden. Lassen Sie im Zweifelsfall eine sorgfältige Prüfung von qualifiziertem Fachpersonal vornehmen.
- Das Gerät nur dann an den elektrischen Stromkreis/Steckdose anschließen, wenn dieser/diese für die maximale Geräteleistung ausgelegt ist. Wenden Sie sich im gegenteiligen Fall sofort an qualifiziertes Fachpersonal.
- Bei der Installation ist ein allpoliger Schalter mit einer Kontaktöffnungsweite von mindestens 3 mm vorzusehen.
- Der zu leitende Luft- oder Dampffluss muss sauber sein (ohne Fett- oder Rußteilchen, ohne chemische, korrosive, explosive oder entflammbare Gemische) und Temperaturen unter 90° C (194F) aufweisen.
- Nicht das Ansaug- und Ablassgitter des Apparates abdecken oder versperren.
- Wenn der Artikel einen Fall oder starke Stöße erleiden sollte, lassen Sie ihn unverzüglich von einer autorisierten Kundendienststelle überprüfen und verlangen Sie bei eventuellen Reparaturen Originalersatzteile.
- Der Ventilator kann, wie alle bewegten Maschinen, Vibrationen erzeugen. Um deren Weiterleitung in die Baustruktur zu vermeiden, die beiden Isolationsscheiben 1), die hexagonale Mutter 2), die Verankerung 3) und die isolierende Manschette 4) befestigen (Abb. 6).

ZUBEHÖR

Basisgegenrahmen
Er ist eigens für die Vereinfachung des Turmeinbaus entworfen. Die beiden rückgebogenen Klammern werden, nach unten ausgerichtet, in die entsprechend der Ventilationsöffnung hergestellte Betonplatte eingelassen.

Schwerkraftklappe
Sie verhindert bei Wind einen eventuellen Luftwiedereintritt, wenn das Gerät abgeschaltet ist. Sie wird mit den mitgelieferten Schrauben oder Mutternbolzen befestigt.

Ansaugöffnung
An der Schwerkraftklappe zu befestigen (falls sie nicht an der Rohrleitungen befestigt ist), um die Ansaugung zu optimieren und das Geräuschniveau zu vermindern. Sie wird mit den mitgelieferten Schrauben oder Mutternbolzen befestigt.

Schutzgitter
Entspricht den Schutznormen bei beweglichen Teilen – wenn das Gerät frei zugänglich installiert wird. Es wird mit den mitgelieferten Schrauben oder Mutternbolzen befestigt.

Dreistufiger Geschwindigkeitsregler
Zur Absaugregulierung bei allen Türmen TR-E. Ermöglicht die Fernwahl von drei verschiedenen Absauggeschwindigkeiten.

Elektrischer Geschwindigkeitsregler
Zur Absaugregulierung bei allen Türmen TRM-E.

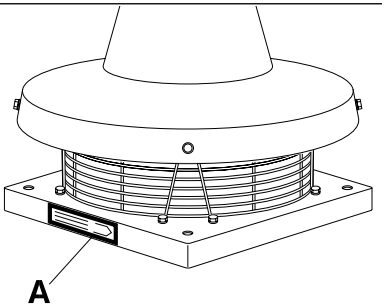

Die elektrischen daten des Stromnetzes müssen denen des Schildes A entsprechen.

Atención: este símbolo indica precauciones para evitar daños al usuario

- No emplear este producto para funciones diferentes de las expuestas en este folleto.
- Tras haber sacado el producto de su embalaje comprobar su integridad; en caso de dudas dirigirse enseguida a un Centro de Asistencia Vortice. No dejar las partes del embalaje al alcance de niños o incapacitados.
- Cuando se decida eliminar definitivamente el aparato, apagar el interruptor y desconectar el aparato de la red eléctrica.
- Guardar el aparato lejos del alcance de niños o incapacitados.
- No emplear en ambientes explosivos o de extracción de sustancias ácidas o corrosivas.
- Si el aparato ha sido montado a menos de 2.5 metros de altura con respecto al pavimento, es obligatoria la protección suplementaria de las piezas en movimiento con una adecuada rejilla de protección (fig. 5).
- La limpieza interior del producto debe ser llevada a cabo exclusivamente por personal profesionalmente calificado.
- Para los modelos TRM 70E,TRT 50E, TRT 70E, TRT 70E 6P,TRT 100E,TRT 100E 6P,TRT100E 8P,TRT 150E 6P,150E 8P, el nivel de presión sonora a escala A de 3 m, supera los 70 dB (A). En el caso de instalación de este producto en una posición tal que las personas puedan resultar expuestas a frecuentes estímulos sonoros, es necesario prever oportunos dispositivos de abatimiento acústico o bien idóneos medios de protección personal.

! Advertencia: este símbolo indica precauciones para evitar daños al producto

- No aplicar modificaciones de ningún tipo al producto.
- La instalación del aparato debe ser realizada por personal profesionalmente calificado.
- Controlar visual y periódicamente la integridad del aparato. En caso de imperfecciones, non usar el aparato y dirigirse enseguida al Centro de Asistencia Vortice.
- La instalación eléctrica a la que se conecta el producto debe ser conforme a las normas vigentes.
- El aparato debe estar correctamente conectado a una eficaz instalación de toma de tierra, como previsto por las vigentes normas de seguridad eléctrica. En caso de dudas, solicitar un cuidadoso control por parte de personal profesionalmente calificado.
- Conectar el producto a la red de alimentación / toma eléctrica sólo si la capacidad de la instalación / toma soporta su máxima potencia. En caso contrario dirigirse enseguida a un profesional calificado.
- Para la instalación será necesario prever un interruptor omnipolar con distancia de abertura de los contactos igual o superior a 3 mm.
- El flujo de aire o humos que deben ser encanalados debe estar limpio (es decir sin elementos grasosos, hollín, agentes químicos y corrosivos o mezclas explosivas e inflamables) y no debe alcanzar temperaturas superiores a 90°C (194F)
- No cubrir y no obstruir las dos rejillas de aspiración y de distribución del aparato.
- Si el producto cae o recibe fuertes golpes llevarlo inmediatamente para su verificación a un Centro de Asistencia Técnica autorizado y exigir, en caso de eventuales reparaciones, el uso de repuestos originales Vortice.
- El ventilador, como todas las máquinas en movimiento, puede generar vibraciones. Para evitar que éstas sean transmitidas a la estructura del edificio, aplicar rondanas aislantes 1), una tuerca hexagonal 2), anclaje 3),y un manguito aislante 4) (fig.6).

ACCESORIOS

Contra bastidor de base
Proyectado explícitamente para facilitar la instalación de la Torreta. Las cuatro zancas dobladas oportunamente hacia abajo van emparedadas en el bordillo que debe ser realizado en correspondencia con la apertura de ventilación.

Compuerta de gravedad
Impide cuando se presente el viento, una eventual entrada de aire cuando el aparato está apagado. Se aplica mediante tornillos o pernos y tuercas en dotación.

Embocadura de aspiración
Debe ser aplicada a la compuerta de gravedad (si no ha sido conectada a tuberías) para optimizar la aspiración y reducir el nivel de ruido. Se aplica mediante tornillos o pernos y tuercas en dotación.

Rejilla de protección
Satisface la prescripción de protección de las piezas en movimiento, si el aparato ha sido instalado en lugar accesible. Se aplica mediante tornillos o pernos y tuercas en dotación.

Variador de velocidad de tres posiciones
Adecuado para regular la aspiración de todas las torretas TR-E. Hace posible la selección, remota, de tres diferentes velocidades de aspiración.

Regulador de velocidad electrónico
Adecuado para regular la aspiración de todas las torretas TRM-E.

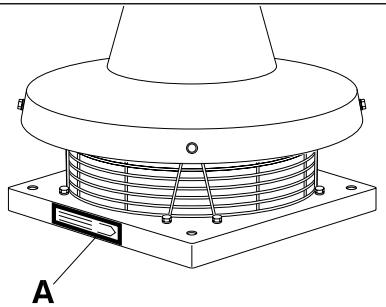

Los datos eléctricos de la red corresponden con los señalados en la placa de características eléctricas A

Atencão: este símbolo indica precauções para evitar danos ao usuário

- Não usar este produto para uma função diversa daquelas ilustradas neste manual.
- Depois de ter tirado o produto de sua embalagem, certificar-se de sua integridade: em caso de dúvidas, dirigir-se imediatamente ao Centro de Assistência Vortice. Não deixar os elementos que constituem a embalagem ao alcance de crianças ou pessoas incapazes.
- Quando se resolvesse eliminar definitivamente o aparelho, apagar o interruptor e desligá-lo da rede eléctrica. Enfim, guardar o produto num lugar fora do alcance das crianças e pessoas incapazes.
- Não utilizar em ambientes explosivos ou para a extracção de substâncias ácidas ou corrosivas.
- No caso que o aparelho seja montado numa altura inferior a 2,5 metros do pavimento, é obrigatória a protecção adicional das peças em movimento mediante a expressa grelha de protecção.
- A limpeza interna do produto deve ser efectuada exclusivamente por pessoal profissionalmente qualificado.
- Para os modelos TRM 70E,TRT 50E, TRT 70E, TRT 70E 6P,TRT 100E,TRT 100E 6P,TRT100E 8P,TRT 150E 6P,150E 8P, o nível de pressão sonora em escala A a 3 metros, é superior a 70 dB (A). No caso de instalação deste produto numa posição tal que as pessoas possam ficar sujeitas a constantes solicitações sonoras, é necessário prever oportunos dispositivos de abatimento acústico ou idóneos meios de protecção pessoal.

! Advertência: este símbolo indica precauções para evitar inconveniente ao produto

- Não efectuar qualquer tipo de alteração ao produto.
- A instalação do aparelho deve ser efectuada por pessoal profissionalmente qualificado.
- Inspeccionar visualmente e periodicamente a integridade do aparelho. Em caso de imperfeições, não utilizar o aparelho e contactar imediatamente o Centro de Assistência Vortice.
- A instalação eléctrica à qual o produto é ligado deve estar em conformidade com as normas vigentes.
- O aparelho deve ser correctamente ligado numa eficiente instalação de ligação à terra, tal como previsto pelas vigentes normas de segurança eléctrica. Em caso de dúvidas, solicitar um esmerado controlo da instalação por pessoal profissionalmente qualificado.
- Ligar o produto à rede de alimentação/tomada eléctrica somente se a capacidade da instalação/tomada for adequada à sua potência máxima. Caso contrário dirigir-se imediatamente a uma pessoa profissionalmente qualificada.
- Para a instalação deve-se prever um interruptor onipolar com uma distância de abertura dos contactos igual ou superior a 3 mm.
- O fluxo de ar ou fumos a canalizar deve resultar limpo (isto é, sem elementos gordurosos, fuligem, agentes químicos e corrosivos ou misturas explosivas e inflamáveis) e com temperatura não superior a 90°C (194F)
- Não cobrir e nem obstruir as duas grelhas de aspiração e recalque do aparelho.
- Se o produto caísse ou ficasse sujeito a golpes violentos, deve-se fazê-lo verificar imediatamente por um Centro de Assistência Técnica autorizado e exigir, para o eventual conserto, o uso de peças sobressalentes originais Vortice.
- O ventilador, como todas as máquinas em movimento, pode gerar vibrações. A fim de evitar que se transmitam à estrutura do edifício, aplicar rosetas isolantes 1), uma porca hexagonal 2), ancoragem 3),e uma luva isolante 4) (fig.6).

ACESSÓRIOS

Contramarco de base
Concebido expressamente para facilitar a instalação da Torrinha. Os quatro estribos, oportunamente dobrados para baixo, devem ser embutidos no meio-fio, a realizar em correspondência da abertura de ventilação.

Registro por gravidade
Impede, em presença de vento, um eventual retorno do ar quando o equipamento está parado. Se aplica mediante parafusos ou parafusos de porca, presentes no equipamento base.

Bocal de aspiração
A aplicar ao registro por gravidade (caso não esteja ligado a tubagens) para optimizar a aspiração e reduzir o nível sonoro. Se aplica mediante parafusos ou parafusos de porca, presentes no equipamento base.

Grelha de protecção
Cumpre a prescrição para a protecção das partes em movimento, caso o equipamento esteja instalado em posição acessível. Se aplica mediante parafusos ou parafusos de porca, presentes no equipamento base.

Variador de velocidade de três posições
Idóneo para regular a aspiração de todas as torrinhas TR-E. Torna possível a selecção, à distância, de três diferentes velocidades de aspiração.

Regulador de velocidade electrónico
Idóneo para regular a aspiração de todas as torrinhas TRM-E.

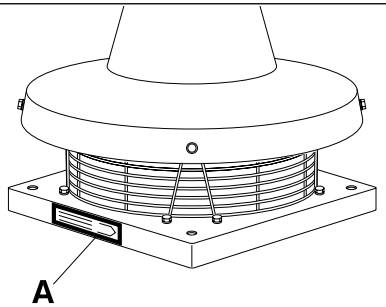

Os dados eléctricos da rede devem corresponder aos indicados na placa A.

Let op: dit symbool heeft betrekking op de voorzorgsmaatregelen ter voorkoming van schade aan de gebruiker

- Gebruik dit product uitsluitend voor het doel waarvoor het volgens deze handleiding is bestemd.
- Controleer, na het verpakkingsmateriaal te hebben verwijderd, of het apparaat onbeschadigd is: roep bij twijfel meteen de hulp in van het Vortice-Servicecentrum. Houd het verpakkingsmateriaal buiten het bereik van kinderen of onbevoegden.
- Als u besluit het apparaat definitief te elimineren, dient u het uit te schakelen en los te koppelen van het lichtnet.
- Berg het vervolgens op een plaats op, waar het niet toegankelijk is voor kinderen of onbevoegden.
- Gebruik het apparaat niet in een omgeving met explosiegevaar of voor het afzuigen van zuurhoudende of bijtende stoffen.
- Indien het apparaat op een hoogte van minder dan 2,5 meter vanaf de vloer wordt gemonteerd, is het verplicht om de bewegende delen extra te beveiligen met een speciaal beveiligingsrooster (fig. 5).
- Dit product mag aan de binnenkant uitsluitend door vakmensen worden schoongemaakt.
- Bij de modellen TRM 70E,TRT 50E, TRT 70E, TRT 70E 6P,TRT 100E,TRT 100E 6P,TRT100E 8P,TRT 150E 6P,150E 8P, is de A-gewogen geluidsdruk op 3 m. meer dan 70 dB (A). Indien dit product wordt geïnstalleerd op zodanige een plaats dat men aan voortdurende geluidsbelasting kan worden blootgesteld, dient te worden gezorgd voor geluiddempende voorzieningen, of geschikte middelen voor persoonlijke bescherming.

Waarschuwing: dit symbool heeft betrekking op de voorzorgsmaatregelen ter voorkoming van schade aan het product

- Breng geen enkele wijziging aan bij het apparaat.
- Het apparaat dient te worden geïnstalleerd door een deskundig vakman.
- Controleer regelmatig of het apparaat onbeschadigd is. Indien u onvolkomenheden constateert dient u het niet te gebruiken en dient u zich direct tot het Vortice-Servicecentrum te wenden.
- De elektrische leiding waarop het product wordt aangesloten, moet conform de geldende voorschriften zijn.
- Het apparaat moet correct worden aangesloten op een geaarde leiding, volgens de normen voor elektrische veiligheid. Roep bij twijfel de hulp in van deskundige vakmensen, voor een volledige controle van de aansluiting.
- Sluit het product alleen aan op het lichtnet/stopcontact, als de stroomsterkte van het lichtnet/stopcontact overeenkomt met het maximum vermogen van het apparaat. Bij twijfel dient u direct een vakman in te schakelen.
- Voor de installatie moet gebruik worden gemaakt van een meerpolige schakelaar met een afstand tussen de contactpunten van ten minste 3 mm.
- De luchtstroom of de rook die moet worden afgevoerd, moet schoon zijn (en mag dus geen vette elementen, roet, chemische en bijtende stoffen, explosieve of ontvlambare stoffen bevatten) en de temperatuur mag niet hoger zijn dan 90°C (194F)
- Zorg ervoor dat de af- en aanzuigopeningen van het apparaat vrij zijn.
- Indien het apparaat valt of anderszins zware klappen krijgt, laat het dan direct controleren bij een bevoegd Servicecentrum en vraag, indien er een reparatie nodig is, om gebruik van originele Vortice-vervangingsonderdelen.
- De ventilator kan, zoals alle bewegende machines, trillingen veroorzaken. Om te voorkomen dat deze ook worden overgebracht aan de structuur van het gebouw, dienen er isolatieringen 1), een zeskantmoer 2), verankering 3) en een isolatiemof 4) te worden toegepast(fig.6).

ACCESSOIRES

Draagstructuur
Speciaal ontworpen om het installeren van de Toren te vereenvoudigen. De vier naar beneden gebogen poten moeten in de verhoogde rand, die om de ventilatieopening moet worden aangebracht, worden gemetseld.

Terugvalklep
Voorkomt dat de lucht, wanneer het waait, weer naar binnen komt als het apparaat niet werkt. De klep wordt bevestigd met bijgeleverde schroeven of bouten en moeren.

Aanzuigmond
Deze moet op de terugvalklep worden bevestigd (indien die niet op buizen is aangesloten) om de luchtaanzuiging te optimaliseren en het geluidsniveau te verlagen. De aanzuigmond wordt bevestigd met bijgeleverde schroeven of bouten en moeren.

Beveiligingsrooster
Dit rooster voldoet aan de norm ter bescherming van de bewegende delen, indien het apparaat op een bereikbare plaats is geïnstalleerd. Het beveiligingsrooster wordt bevestigd met bijgeleverde schroeven of bouten en moeren.

Spanningsregelaar
Hiermee wordt het aanzuigvermogen van alle TR-E torens geregeld. De drie verschillende aanzuigsnelheden kunnen zo op afstand worden geselecteerd.

Elektronische snelheidsregelaar
Hiermee kan het aanzuigvermogen van alle TRM-E torens worden geregeld

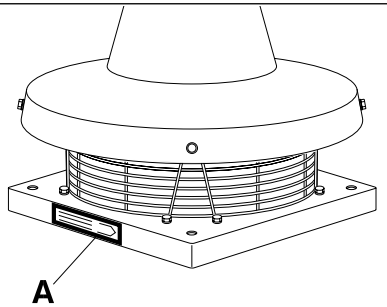

De elektrische gegevens van het lichtnet moeten overeenkomen met die van het merkplaatje A.

Varning: denna symbol anger försiktighetsåtgärder som skall vidtagas för att undvika att användaren utsätts för skador

- Använd aldrig apparaten för annat bruk än vad som anges i detta häfte.
- Sedan apparaten tagits ur sitt emballage, kontrollera att den är i fullgott skick. Vid tveksamhet bör hänvändelse genast göras till en Vortice serviceverkstad. Lämna aldrig delar av emballaget inom räckhåll för barn eller obehöriga.
- Om man beslutar att skrota apparaten, ska strömbrytaren slås av och apparaten kopplas från elnätet.
- Lämna aldrig apparaten inom räckhåll för barn eller obehöriga.
- Brukas ej i miljöer där explosionsfara föreligger eller för extraktion av sura eller frätande ämnen.
- Om apparaten monteras på en höjd som är lägre än 2,5 m. från golvet, är det obligatoriskt med extra skydd på delarna i rörelse med det avpassade skyddsgallret. (fig. 5).
- Produktens inre rengöring ska enbart utföras av kvalificerad personal.
- Vad gäller modellerna TRM 70E,TRT 50E, TRT 70E, TRT 70E 6P,TRT 100E,TRT 100E 6P,TRT100E 8P,TRT 150E 6P,150E 8P, överstiger den A-vägda ljudtrycksnivån på 3 m. 70 dB (A). Vid montering av denna produkt i ett läge där personerna kan utsättas för varaktiga ljudpåfrestningar, krävs lämpliga ljudisolerande anordningar eller också personliga skydd.

Obs: denna symbol anger försiktighetsåtgärder som skall vidtagas för att undvika skador på produkten

- Utför inga förändringar på apparaten.
- Installationen av apparaten ska utföras av behörig fackman.
- Kontrollera regelbundet att apparaten är i fullgott skick. Vid fel ska apparaten inte brukas, samt ska en Vortice Serviceverkstad genast kontaktas.
- Elsystemet till vilken apparaten är ansluten ska vara i enlighet med de gällande föreskrifterna.
- Apparaten ska vara korrekt ansluten till ett säkert jordningssystem, i enlighet med de gällande elsäkerhetsföreskrifterna. Vid tveksamhet, begär att en utförlig kontroll utförs av kvalificerad fackman.
- Anslut endast apparaten till elnätet/eluttaget om systemets kapacitet/uttag är lämpligt för dess maximala effekt. I motsatt fall ska kvalificerad fackman genast kontaktas.
- För installationen förutses en allpolig brytare med ett öppningsavstånd av kontakterna som är lika med eller större än 3 mm.
- Luftflödet eller rök som ska avledas måste vara rent (d.v.s. utan feta element, sot, kemiska och frätande substanser eller explosiva och lättantändliga blandningar) och med en temperatur som inte överstiger 90°C (194F).
- Täck inte över och täpp inte till apparatens två utsugnings- och matningsgaller.
- Om apparaten faller i golvet eller utsätts för hårda slag ska den genast kontrolleras av en auktoriserad teknisk serviceverkstad. Kräv att Vortice originaldelar används vid en eventuell reparation.
- Fläkten, såsom alla maskiner i rörelse, kan generera vibrationer. För att undvika att dessa överförs till byggnadens struktur, appliceras isolerande mellanlägg 1), en sexhörnig mutter 2), en förankring 3), samt en klammer för ledarisolering 4) (fig.6).

TILLBEHÖR

Basram
Konstruerad för att underlätta installationen av takhuven. De fyra sidorna, som lämpligen vikts neråt, muras in i kanten, i överensstämmelse med ventilationsöppningen.

Backspjäll
Förhindrar vid blåst att luften eventuellt kommer in igen när apparaten står still. Det sätts fast med hjälp av skruvar eller bultar och muttrar som levereras tillsammans med utrustningen.

Sugmunstycke
Sätts fast på backspjället (om den inte är ansluten till rörsystem) för att optimera utsugningen och reducera ljudnivån. Det sätts fast med hjälp av skruvar eller bultar och muttrar som levereras tillsammans med utrustningen.

Skyddsgaller
Uppfyller kraven i föreskriften att skydda delar i rörelse, om apparaten är installerad i en tillgänglig position. Det sätts fast med skruvar eller bultar och muttrar som levereras tillsammans med utrustningen.

Hastighetsvariator med tre lägen
Lämpad till att reglera utsugningen av alla takhuvarna TR-E. Tillåter att på avstånd kunna välja tre olika utsugningshastigheter.

Elektronisk hastighetsregulator
Lämpad till att reglera utsugningen av alla takhuvarna TRM-E.

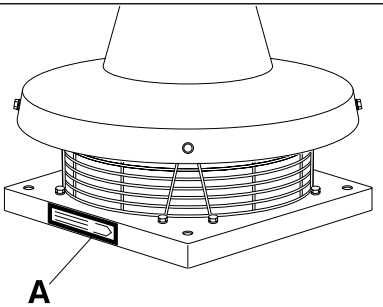

Den aktuella nätspänningen skall motsvara de data som återges på apparatens märkskylt A.

Pas på: dette tegnsymbol angiver sikkerhedsregler for at undgå skader for brugeren

- Anvend ikke dette produkt til en funktion, der afviger fra den, der er forklaret i denne vejledning.
- Efter at have taget produktet ud af emballagen, skal man sikre sig at det er helt og uskadt: i tvivlstilfælde, skal man med det samme henvende sig til Vortice Service og Assistance Center. Efterlad ikke emballagens dele indenfor børns eller umyndiges rækkevidde.
- Hvis man beslutter at fjerne apparatet definitivt, skal man slukke for afbryderen og tage stikket ud af el-net stikkontakten.
- Sæt apparatet til side et sted, hvor børn eller umyndige ikke kan komme til det.
- Anvend det ikke i eksplosive miljøer eller til udsugning af syreholdige eller ætsende stoffer.
- Hvis apparatet monteres i en højde på under 2,5 meter fra gulvet, er det obligatorisk at montere den supplerende beskyttelse med den specielle beskyttelsesrist (fig. 5) på delene i bevægelse.
- Den indvendige rengøring af produktet må kun foretages af professionelt kvalificeret personale.
- Med hensyn til modellerne TRM 70E, TRT 50E, TRT 70E, TRT 70E 6P, TRT 100E, TRT 100E 6P, TRT100E 8P, TRT 150E 6P, 150E 8P, overstiger lydtryksniveauet, skala A, målt på 3 m, 70 dB (A). Hvis dette produkt skal installeres i en sådan position, at personerne kan blive udsat for stadige lydpåvirkninger, er det nødvendigt at indrette egnede anordninger til at dæmpe lyden eller anvende personligt høreværn.

! Advarsel: dette tegnsymbol angiver sikkerhedsregler for at undgå skader på produktet

- Foretag ikke nogen som helst ændring på produktet.
- Installationen af apparatet skal foretages af professionelt kvalificeret personale.
- Kontroller regelmæssigt at apparatet er helt og uskadt ved at se det efter. Hvis der er noget galt, brug ikke apparatet, men kontakt straks Vortice Service og Assistance Center.
- Det elektriske anlæg, som produktet er sluttet til, skal være i overensstemmelse med de gældende love.
- Apparatet skal tilsluttes korrekt til et virkningsdygtigt jordforbindelses anlæg. Som det er foreskrevet af de gældende love angående elektricitets sikkerhed. I tvivlstilfælde skal man anmode om omhyggelig kontrol foretaget af professionelt kvalificeret personale.
- Slut kun apparatet til el-nettet/den elektriske stikkontakt, hvis anlæggets/stikkets ydeevne er passende til dets maksimale styrke. I modsat fald skal man straks henvende sig til den professionelt kvalificerede person.
- Til installationen skal man have en flerpolet afbryder med en åbningsafstand mellem benene svarende til eller over mm 3.
- Luft- eller røgstrømningen, der skal sendes ud, skal være ren (dvs. uden fedtelementer, sod, kemisk virksomme eller ætsende stoffer eller eksplosive eller antændelige stoffer) og med en temperatur på ikke over 90°C (194F)
- Apparatets to udsugnings- og udstødningsriste må hverken tildækkes eller blokeres.
- Hvis produktet falder ned eller bliver udsat for hårde slag, skal det straks kontrolleren af et autoriseret Teknisk Assistance Center, og hvis det eventuelt skal repareres, kræv originale Vortice reservedele.
- Ventilatoren kan ligesom alle andre maskiner i bevægelse fremkalde vibrationer. For at undgå at de forplanter sig til bygningens struktur, skal man anbringe isolerende skiver 1), en sekskantet møtrik 2), forankring 3), og en isolerende muffe 4) (fig.6).

TILBEHØR

Basis kontrachassis
Specielt udstuderet for at gøre det nemmere at installere tårnet. De fire vinkeljern passende bøjet nedad, skal mures ind i murkanten, og dette skal gøres ud for ventilationsåbningen.

Faldspjæld
Forhindrer, hvis det blæser, at der kommer luft ind igen, når apparatet står stille. Spjældet sættes fast med medleverede skruer eller bolte og møtrikker.

Udsugningsmunding
Skal sættes på faldspjældet, (hvis det ikke er forbundet med et rør), for at gøre udsugningen så god som overhovedet mulig og nedsætte støjniveauet. Den sættes fast med medleverede skruer eller bolte og møtrikker..

Beskyttelsesrist
Tilfredsstiller forskriften om beskyttelse af dele i bevægelse, hvis apparatet skal installeres i en tilgængelig position. Den sættes fast med medleverede skruer eller bolte og møtrikker.

Hastighedsvariatorer med tre positioner
Egnet til at regulere udsugningen fra alle tårnene TR-E. Gør det muligt at vælge de tre forskellige udsugningshastigheder med fjernbetjening.

Elektroniske hastighedsregulatorer
Egnet til at regulere udsugningen fra alle tårnene TRM-E.

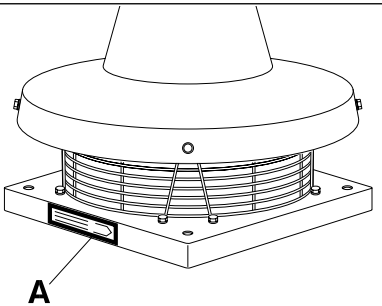

El-nettets data skal svare til dem, der er angivet på skilt A.

Προσοχή: το σύμβολο αυτό δείχνει προληπτικά μέτρα για την αποφυγή ζημιών στον χρήστη

- Μη χρησιμοποιείτε τη συσκευή αυτή για λειτουργία διαφορετική από εκείνη που αναφέρεται στο παρόν εγχειρίδιο.
- Αφού βγάλετε το προϊόν από τη συσκευασία του, βεβαιωθείτε για την ακεραιότητά του: σε περίπτωση αμφιβολίας απευθυνθείτε αμέσως στο Κέντρο Υποστήριξης Vortice. Μην αφήνετε τα μέρη της συσκευασίας εκτεθειμένα σε μικρά παιδιά ή άτομα μη ικανά.
- Αν αποφασίσετε να απομακρύνετε οριστικά τη συσκευή, κλείστε τον διακόπτη και αποσυνδέστε τη από το ηλεκτρικό δίκτυο. Τέλος, τοποθετήστε το προϊόν μακριά από μικρά παιδιά ή άτομα μη ικανά.
- Μη τη χρησιμοποιείτε σε περιβάλλον με πιθανότητα έκρηξης ή με έκλυση όξινων ή διαβρωτικών ουσιών.
- Σε περίπτωση που η συσκευή μονταριστεί σε ένα ύψος μικρότερο των 2,5 μέτρων από το δάπεδο, είναι υποχρεωτική η συμπληρωματική προστασία των κινούμενων μερών με κατάλληλο προστατευτικό πλέγμα (εικ. 5).
- Ο εσωτερικός καθαρισμός του προϊόντος εκτελείται αποκλειστικά από ειδικευμένο επαγγελματικά προσωπικό.
- Για τα μοντέλα TRM 70E, TRT 50E, TRT 70E, TRT 70E 6P, TRT 100E, TRT 100E 6P, TRT100E 8P, TRT 150E 6P, 150E 8P, το επίπεδο ηχητικής πίεσης σε κλίμακα A σε 3 m, ξεπερνάει τα 70 dB (A). Σε περίπτωση εγκατάστασης του προϊόντος αυτού σε μια τέτοια θέση που άτομα μπορεί να υπόκεινται σε συνεχή ηχητικά ερεθίσματα, είναι απαραίτητο να φροντίσετε για κατάλληλες συσκευές ηχητικής αποδυνάμωσης ή για κατάλληλα μέσα ατομικής προστασίας.

Προειδοποίηση: το σύμβολο αυτό δείχνει προληπτικά μέτρα για την αποφυγή ζημιών στο προϊόν

- Μην επιφέρετε τροποποιήσεις κανενός είδους στο προϊόν.
- Η εγκατάσταση της συσκευής πρέπει να πραγματοποιείται από προσωπικό επαγγελματικά καταρτισμένο.
- Επιθεωρείτε οπτικά και περιοδικά την ακεραιότητα της συσκευής. Σε περίπτωση ατελειών, μη χρησιμοποιείτε τη συσκευή και επικοινωνήστε αμέσως με το Κέντρο Υποστήριξης Vortice.
- Η ηλεκτρική εγκατάσταση στη οποία συνδέεται το προϊόν πρέπει να συμμορφώνεται με τους ισχύοντες κανονισμούς.
- Η συσκευή πρέπει να συνδέεται σωστά σε μια αποτελεσματική διάταξη γείωσης, όπως προβλέπεται από τους ισχύοντες κανονισμούς ηλεκτρικής ασφάλειας. Σε περίπτωση αμφιβολίας, ζητήστε έναν εξονυχιστικό έλεγχο από προσωπικό επαγγελματικά καταρτισμένο.
- Συνδέστε το προϊόν στο δίκτυο τροφοδοσίας/ηλεκτρική πρίζα μόνο αν η παροχή της εγκατάστασης/πρίζας είναι κατάλληλη για τη μέγιστη ισχύ του. Σε αντίθετη περίπτωση απευθυνθείτε αμέσως σε άτομο επαγγελματικά καταρτισμένο.
- Για την εγκατάσταση πρέπει να φροντίσετε για έναν πολυπολικό διακόπτη με άνοιγμα μεταξύ των επαφών του ίσο ή μεγαλύτερο των 3 mm.
- Η ροή του αέρα ή των μεταφερόμενων καπνών πρέπει να είναι καθαρή (δηλαδή χωρίς λιπαρά στοιχεία, καπνιά, χημικές ή διαβρωτικές ουσίες ή εκρηκτικά και εύφλεκτα μίγματα) και θερμοκρασία όχι μεγαλύτερη των 90°C (194F)
- Μην καλύπτετε και μη βουλώνετε τα δύο πλέγματα απορρόφησης και αποστολής της συσκευής.

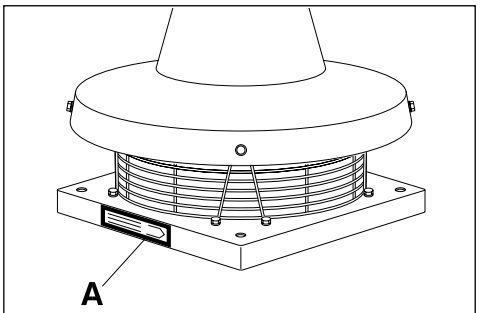

Τα ηλεκτρικά στοιχεία του δικτύου πρέπει να αντιστοιχούν σε εκείνα της πινακίδας A.

- Αν το προϊόν πέσει ή δεχτεί δυνατά χτυπήματα ζητήστε τον έλεγχό του από ένα εξουσιοδοτημένο Κέντρο Τεχνικής Υποστήριξης και ζητήστε, για την ενδεχόμενη επισκευή, τη χρήση αυθεντικών ανταλλακτικών Vortice.
- Ο ανεμιστήρας, όπως όλα τα μηχανήματα σε κίνηση, μπορεί να παράγει δονήσεις. Για την αποφυγή της μετάδοσής τους στη δομή του κτιρίου, εφαρμόστε ροδέλες μονωτικές 1), ένα εξαγωνικό παξιμάδι 2), αγκίστρωση 3),και ένα μονωτικό σύνδεσμο 4) (εικ.6).

ΑΞΕΣΟΥΑΡ

Πλαίσιο βάσης
Μελετημένο ειδικά για τη διευκόλυνση της εγκατάστασης του Πυργίσκου. Τα τέσσερα αγκύρια αναδιπλωμένα κατάλληλα προς τα κάτω εντοιχίζονται στο περβάζι, υλοποιείται απέναντι από το άνοιγμα εξαερισμού.

Ρολό "βαρύτητας"
Παρεμποδίζει παρουσία ανέμου, μια ενδεχόμενη επαναφορά του αέρα όταν η συσκευή είναι ακινητοποιημένη. Εφαρμόζεται με βίδες ή μπουλόνια και παξιμάδια που παρέχονται.

Ακροστόμιο απορρόφησης
Εφαρμόζεται στο ρολό "βαρύτητας" (όταν δεν είναι συνδεδεμένα σε σωληνώσεις) για την βελτιστοποίηση της απορρόφησης και της μείωσης της ηχητικής στάθμης. Εφαρμόζεται με βίδες ή μπουλόνια και παξιμάδια που παρέχονται.

Προστατευτικό πλέγμα
Ικανοποιεί την προδιαγραφή για την προστασία των κινούμενων μερών, όταν η συσκευή εγκατασταθεί σε προσβάσιμο μέρος. Εφαρμόζεται με βίδες ή μπουλόνια και παξιμάδια που παρέχονται.

Μεταλλάκτης ταχυτήτων τριών θέσεων
Κατάλληλος να ρυθμίζει την απορρόφηση όλων των πυργίσκων TR-E. Καθιστά δυνατή την επιλογή, εξ αποστάσεως, τριών διαφορετικών ταχυτήτων απορρόφησης.

Ηλεκτρονικός ρυθμιστής ταχύτητας
Κατάλληλος να ρυθμίζει την απορρόφηση όλων των πυργίσκων TRM-E.

إنـــتـــبـــــــه: هذا الرمز يدل على ضرورة الإنتباه لتجنب إلحاق الضرر بالمستخدم.

- لاتستخدم هذا الجهاز لوظيفة مخالفة لما هو موضح في هذا الكتيب.
- التأكد من سلامة الجهاز بعد نزعه من المغلف: في حال الشك بذلك عليكم مراجعة مركز صيانة Vortice فورا. عدم ترك أجزاء هذا المغلف في متناول الأطفال أو الأشخاص غير المؤهلين.
- إذا قررتم بالتخلص من الجهاز بشكل نهائي، أطفىء الجهاز وإفصلة عن شبكة التيار الكهربائي. ضع الجهاز بعيدا عن متناول الأطفال أو الأشخاص غير المؤهلين.
- لاتستخدم الجهاز في بيئات إنفجارية أو لسحب مكونات حمضية أو مخرشة.
- إذا تم تركيب الجهاز على إرتفاع أدنى من 2,5 متر عن سح الأرض فمن الحتمي تركيب الشبكة الوقائية الإضافية على الأجزاء المتحركة من الجهاز (شكل 5).
- النظافةالداخلية للجهاز يجب أن تتم فقط من قبل فني مختص.
- في حال استخدام الموديلات TRM 70E، TRT 50E، TRT 70E، TRT 70E 6P، TRT 100E، TRT100E 6P، TRT 100E 8P، TRT 150E 6P، TRT 150E 8P يكون الضجيج قياسا للمدرج A على 3 متر متجاوزا لـ 70 ديسبل(A). في حال تركيب الجهاز في موضع مماثل تكون فيه الأشخاص معرضة لتأثيرات صوتية مستمرة، فمن الضروري القيام بتركيب الوسائل اللازمة لتخفيض الضجيج أو توفير معدات حماية شخصية مناسبة.

تحذيرات : هذا الرمز يشير إلى إحتياطات يجب إتخاذها لتفادي إصابة الجهاز بضرر.

- لاتقوم بإجراء أي تعديلات على الجهاز.
- يجب أن يتم تركيب الجهاز من قبل فني مختص.
- تفحص وتأكد من سلامة الجهاز بالنظر إليه بشكل دوري. في حال العثور على أي عيوب لاتستخدم الجهاز بل راجع مركز Vortice للصيانة الفنية.
- يجب أن تكون التمديدات الكهربائية التي يتم وصل الجهاز بها مراعية للقوانين السارية المفعول.
- يجب أن يتم وصل الجهاز بشكل سليم بتمديدات تماس أرضي فعال ذلك كما تقره قواعد الأمان الكهربائي السارية المفعول. في حال الشك بذلك إطلبوا إجراء الفحص على الشبكة من قبل فني مختص.
- يجب وصل الجهاز بشبكة التيار الكهربائي/مقبس فقط إذا كانت طاقة تحمل هذه الشبكة/مقبس مناسبة لعمل الجهاز في حالتة القوصى. في حال عكس ذلك عليكم مراجعة فني مختص.
- لدى التركيب يجب توفر مفتاح قاطع للتيار متعدد الأقطاب تكون فيه فتح التباعد بين الأقطاب مساوية أو أكبر من 3 ملم.
- تدفق الهواء الداخل للجهاز يجب أن يكون نظيفا (أي خالي من مؤثرات كيماوية مخرشة أو مزيجات إنفجارية أو إشتعالية) ويجب أن لا تكون درجة حرارتها تزيد عن 90°م (194° فهرنهايت).
- يجب عدم إعاقة أو تغطية شبكتي الإمتصاص والدفع الخاصة بالجهاز.
- إذا سقط الجهاز أو أصيب بصدمات قوية عليكم بإجراء الفحص عليه من قبل مركز للصيانة الفنية مفوض.
- في حال عمل الجهاز بشكل سيء و/أو إصابته بعطل ما أطفىء مفتاح قطع التيار الخاص بالجهاز. وعليكم مراجعة مركز صيانة فنية مرخص له. واطلب استعمال قطع غيار Vortice أصلية لإصلاحه إذا تطلب الأمر.
- جهاز التهوية هذا يعتبر مثل جميع الأجهزة المتحركة، أي من الممكن أن يسبب إهتزازات. لتجنب إنتقال هذه الإهتزازات إلى تركيبة البناء، يجب تركيب حلقات عازلة 1)، صامولة سداسية 2)، مثبت 3)، ومقبض عازل 4) (شكل fig. 6).

الملحقات

إطار معاكس
تم تصميمه بشكل خاص لتسهيل تركيب البرج. الخطافات الأربع المثنية نحو الأسفل تدخل في ملاط الإطار الذي يجب تنفيذة على فتحة التهوية.

بوابة تساقطية
تمنع في حال هبوب الريح من دخول الهواء عند توقف الجهاز عن العمل. يركب بواسطة براغي أو براغي ذات صامولات مرفقة في كيس الملحقات.

فوهة الإمتصاص
تركب على البوابة التساقطية (في حال عدم كونها مركبة على مجاري هوائية) لرفع مردود الإمتصاص وتخفيض الضجيج. تركيب بواسطة براغي أو براغي ذات صامولات مرفقة في كيس الملحقات.

شبكة وقائية
تلبي ماتوصي به القوانين الخاصة بحماية الأجزاء المتحركة في حال كون الجهاز مركب في مكان يمكن الوصول إليه بسهولة. يركب بواسطة براغي أو براغي ذات صامولات مرفقة في كيس الملحقات.

مبدل سرعة بثلاث مواضع
مناسب لتنظيم إمتصاص جميع الأبراج موديل TR-E. يسمح بالإختيار عن بعد من بين ثلاث سرعات مختلفة من الإمتصاص.

منظم سرعة إلكتروني
مناسب لتنظيم الإمتصاص في جميع الأبراج TRM-E.

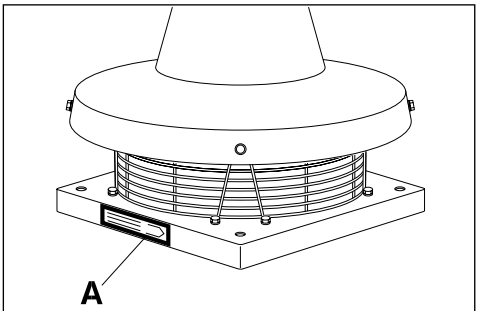

البيانات الفنية لشبكة التيار الكهربائي يجب أن تكون مطابقة للبيانات المذكورة في لائحة البيانات A.

INSTALLAZIONE

INSTALLATION
INSTALLATION
INSTALLATION
INSTALACION
MONTAGEM
INSTALLATIE
INSTALLATION
INSTALLATION
ΕΓΚΑΤΑΣΤΑΣΗ
التركيب

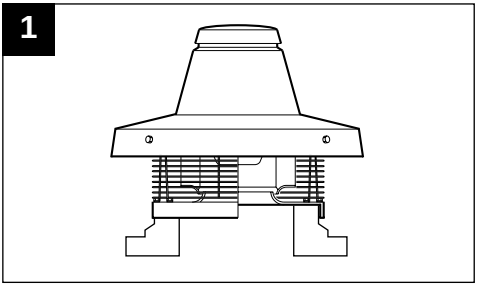

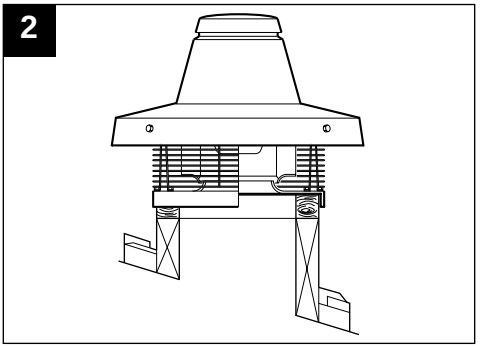

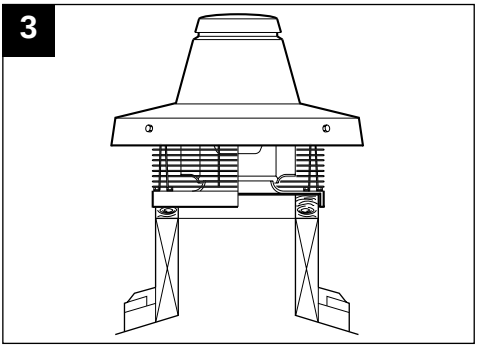

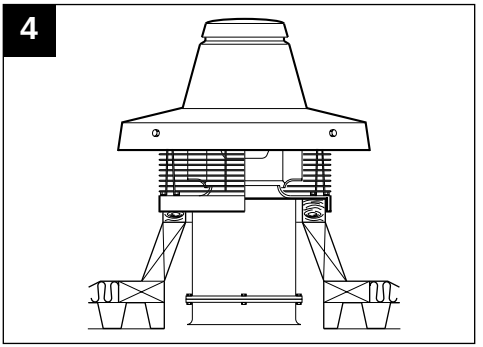

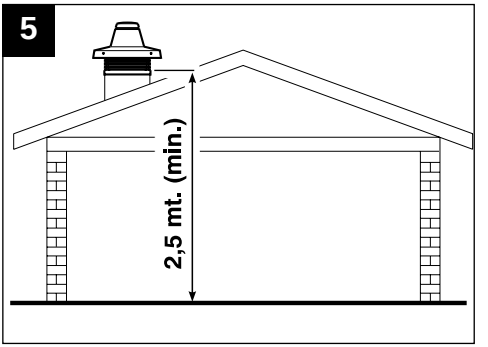

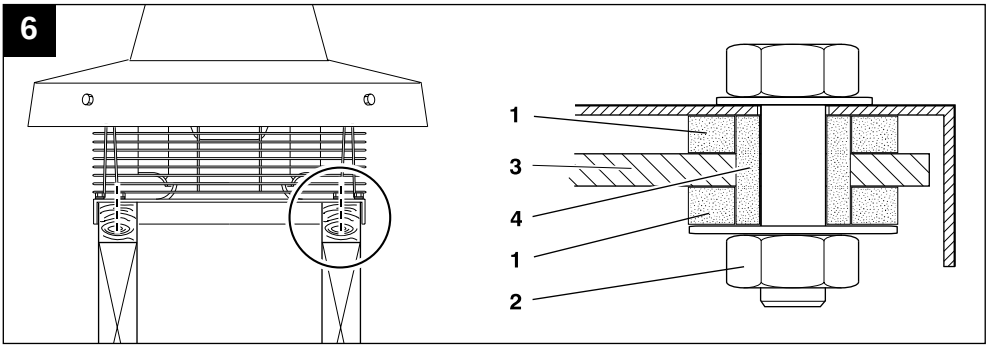

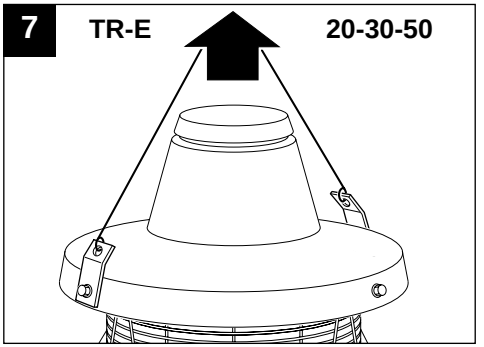
7
TR-E
20-30-50

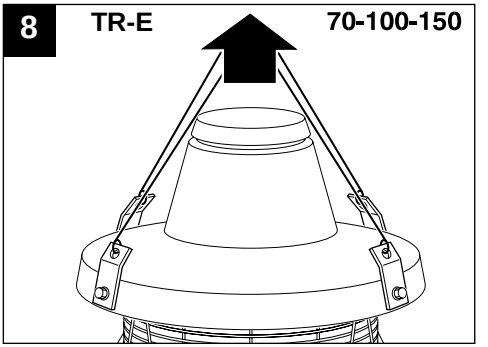
8
TR-E
70-100-150

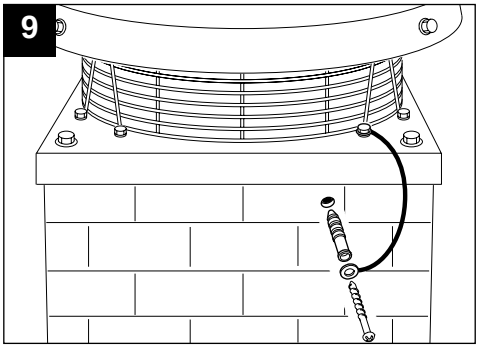
9

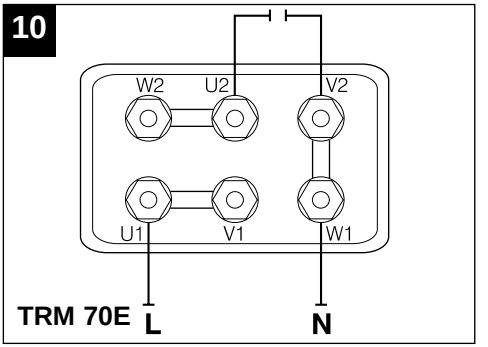
10
W2
U2
V2
U1
V1
W1
TRM 70E
L
N

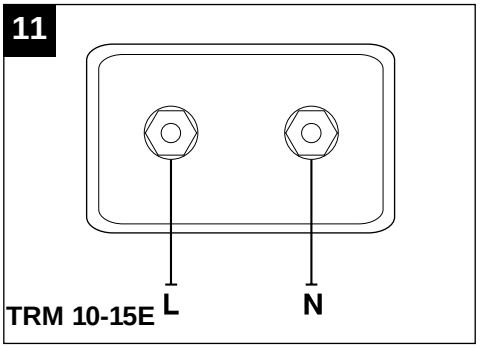
11
TRM 10-15E
L
N

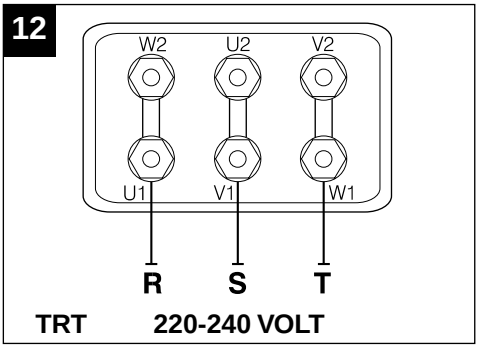
12
W2
U2
V2
U1
V1
W1
R
S
T
TRT
220-240 VOLT

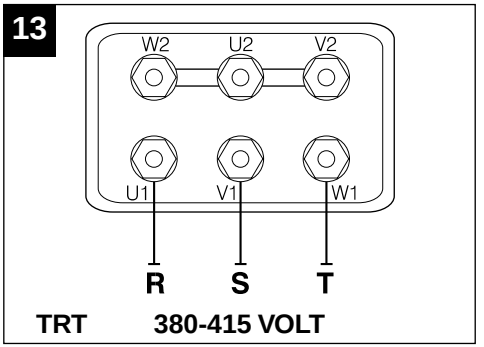
13
W2
U2
V2
U1
V1
W1
R
S
T
TRT
380-415 VOLT

MANUTENZIONE/ PULIZIA

MAINTENANCE/CLEANING
ENTRETIEN/NETTOYAGE
WARTUNG/REINIGUNG
MANUTENCIÓN/LIMPIEZA
MANUTENÇÃO/LIMPEZA
ONDERHOUD/REINIGING
UNDERHÅLL/RENGÖRING
VEDLIGEHOLDELSE / RENGØRING
ΣΥΝΤΗΡΗΣΗ /ΚΑΘΑΡΙΣΜΟΣ
الصيانة/التنظيف

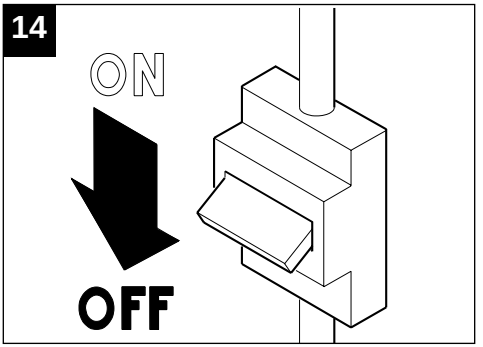

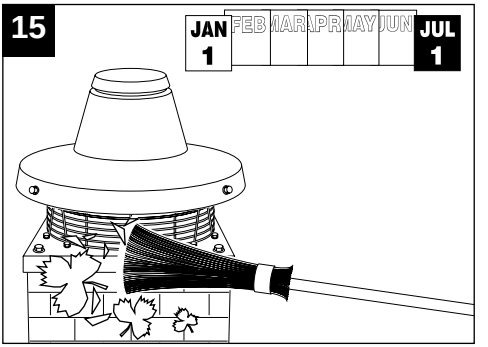

ACCESSORI

ACCESSORIES
ACCESSOIRES
ZUBEHÖRTEILE
ACCESORIOS
ACESORIOS
ACCESSOIRES
TILLBEHÖR
TILBEHØR
ΑΞΕΣΟΥΑΡ
الـمـلـحـقـات

SERRANDA A GRAVITÀ
DROP-DOWN SHUTTER
VOLET A GRAVITÉ
SCHWERKRAFTKLAPPE
COMPUERTA DE GRAVEDAD
REGISTRO POR GRAVIDADE
TERUGVALKLEP
BACKSPJÄLL
FALDSPJÆLD
ΡΟΛΟ "ΒΑΡΥΤΗΤΑΣ"
بوابة تساقيطة

MOD.		COD.	ØA	ØB	ØC	H
TRM/T10/T15	TR-S 10/15	22500	225	254	275	210
TRT20/30/50	TR-S 20/30/50	22510	330	359	380	210
TRM/T 70/100	TR-S 70/100	22541	430	500	520	260
TRT100/150-6P/8P	TR-S 100/150-6P/8P	22542	570	640	660	330

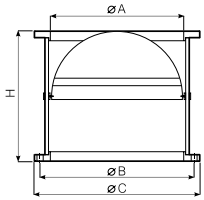

GRIGLIA DI PROTEZIONE
PROTECTIVE GRILLE
GRILLE DE PROTECTION
SCHUTZGITTER
REJILLA DE PROTECCIÓN
GRELHA DE PROTECÇÃO
BEVEILIGINGSROOSTER
SKYDDSGALLER
BESKYTTELSESRIST
ΠΡΟΣΤΑΤΕΥΤΙΚΟ ΠΛΕΓΜΑ
شبكة وقائية

MOD.		COD.	ØA	ØB
TRM/T10/T15	TR-G 10/15	22700	222	254
TRT20/30/50	TR-G 20/30/50	22710	318	359
TRM/T 70/100	TR-G 70/100	22506	423	500
TRT100/150-6P/8P	TR-G 100/150-6P/8P	22507	563	640

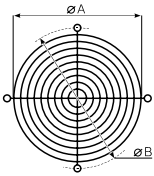

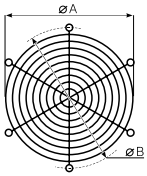

CONTROTELAIO DI BASE
OUTER FRAME
CONTRE-CHÂSSIS DE BASE
BASISGEGENRAHMEN
CONTRA BASTIDOR DE BASE
CONTRAMARCO DE BASE
DRAAGSTRUCTUUR
BASRAM
BASIS KONTRACHASSIS
ΠΛΑΙΣΙΟ ΒΑΣΗΣ
إطار معاكس قاعدي

MOD.		COD.	⧄ A	⧄ B
TRM/T10/T15	TR-CU 10/15	22511	357	401
TRT20/30/50	TR-CU 20/30/50	22512	500	541
TRM/T 70/100	TR-CU 70/100	22539	750	792
TRT100/150-6P/8P	TR-CU 100/150-6P/8P	22540	900	942

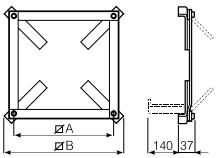

BOCCAGLIO DI ASPIRAZIONE
EXTRACTOR NOZZLE
EMBOUT D'ASPIRATION
ANSAUGÖFFNUNG
EMBOCADURA DE ASPIRACIÓN
BOCAL DE ASPIRAÇÃO
AANZUIGMOND
SUGMUNSTYCKE
UDSUGNINGSMUNDING
ΑΚΡΟΣΤΟΜΙΟ ΑΠΟΡΡΟΦΗΣΗΣ
فوهة السحب

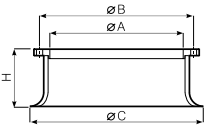

COD.	ØA	ØB	ØC	H
22600	225	264	275	80
22610	330	359	380	80
22508	430	500	480	100
22509	570	640	620	100

MOD.	COD.	TRM/T10/T15	TRT20/30/50	TRM/T70/100/4P	TRT100/150
TR-B 10/15	22600	•			
TR-B 20/30/50	22610		•		
TR-B 70/100	22508			•	
TR-B 100/150-6P/8P	22509				•

VARIATORI DI TENSIONE
VOLTAGE REGULATOR
VARIATEURS DE TENSION
SPANNUNGSREGLER
VARIADORES DE TENSIÓN
VARIADORES DE TENSÃO
SPANNINGSREGELAARS
VARIATOR FÖR SPÄNNING
SPÆNDINGS VARIATORER
ΜΕΤΑΛΛΑΚΤΕΣ ΤΑΣΗΣ
مبدل شدة التيار

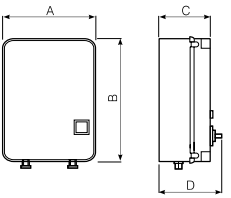

COD.	A	B	C	D	E	F
12921	200	254	99	128	140	194
12923	236	315	128	157	170	250
12924	236	315	128	157	170	250
12927	236	315	128	117	170	250

	COD.	TRM10E TRM15E	TRT10E - TRT15E TRT20E - TRT30E	TRT50E TRT70 6P TRT100 8P	TRT 70E - TRT 100E TRT 100E 6P - TRT 150E 6P TRT 150E 8P
IRM30	12921	•			
IRT15	12923		•		
IRT35	12924			•	
IRT40	12927				•

REGOLATORI DI VELOCITÀ ELETTRONICI
ELECTRONIC SPEED REGULATORS
RÉGULATEURS DE VITESSE ÉLECTRONIQUE
ELEKTRISCHE GESCHWINDIGKEITSREGLER
REGULADORES DE VELOCIDAD ELECTRÓNICOS
REGULADORES DE VELOCIDADE ELECTRÓNICOS
ELEKTRONISCHE SNELHEIDSREGELAARS
ELEKTRONISKA HASTIGHETSREGULATORER
ELEKTRONISKE HASTIGHEDSREGULATORER
ΗΛΕΚΤΡΟΝΙΚΟΙ ΡΥΘΜΙΣΤΕΣ ΤΑΧΥΤΗΤΑΣ
منظمات إلكترونية للسرعة

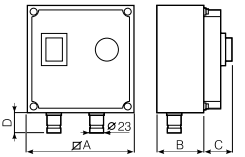

COD.	⧄ A	B	C	D
12931	125	57	31	25
12932	125	57	31	25
12934	175	78	27	30

	COD.	TRM 10/15	TRM 70	TRT70/100/150
IREM 3	12931	•		
IREM 5	12932		•	
IRET 6	12934			•

La Vortice S.p.A. si riserva di apportare tutte le varianti migliorative ai prodotti in corso di vendita.
Vortice S.p.A. reserves the right to make any improving change on products on sale.
Vortice S.p.A. se réserve d'apporter tous changements susceptibles d'améliorer les produits en vente.
Die Firma Vortice S.p.A. behält sich vor, alle eventuellen Verbesserungsänderungen an den Produkten des Verkaufsangebot vorzunehmen.
Vortice S.p.A. se reserva el derecho de aportar todas las variantes que mejoren los productos en venta.
A Vortice reserva se o direito de acrescentar todas as variações que melhorem os produtos em venda.
Vortice S.p.A. behoudt zich het recht voor elke gewenste verandering aan te brengen in het reeds ope de markt gebrachte product.
Vortice S.p.A. förbehåller sig rätten att under försäljning tillföra alla ändringar som förbättrar produkterna.
Vortice S.p.A. forbeholder sig ret til at foretage forbedrende ændringer på sine produkter, der allerede er til salg på markedet.
Η Vortice S.p.A. διατηρεί το δικαίωμα να επιφέρει όλες τις βελτιωτικές αλλαγές στα προϊόντα που ήδη βρίσκονται σε πώληση.
تحتفظ مؤسسة Vortice بحق القيام بجميع التعديلات التحسينية على الأجهزة الموجودة في الأسواق.